Avax SG500 Esclusa Automática

Avax SG500 Speed Gate Turnstile está diseñado para ser usado en entradas rápidas e intensivas de personal y visitantes en oficinas y edificios. Con la esclusa automática de tránsito rápido Avax SG500, los arquitectos y decoradores han tenido la oportunidad de hacer una gran variedad de súper modelos.

Avax SG500 esclusa automática crea un pasillo. En el centro de este pasillo puede utilizarse el mueble central para conseguir 2 pasillos en el mismo conjunto . Cuando el trabajadores o visitante pasa la tarjeta, los paneles se abaten y abre paso.
Los detectores de los sensores en el pasillo permiten el paso de la persona que lee la tarjeta y, mientras está de pasando, si cualquier otra persona que se encuentre detrás intenta pasar sin pasar la tarjeta, cierra los paneles y emite una alarma sonora.

Ventajas

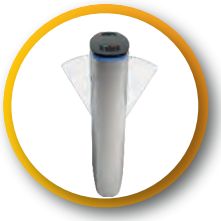

El mueble, partes internas y externas son de acero inoxidable grado 304 y son altamente duraderos.

Sistema de lubricación patentado minimiza el coste de mantenimiento.

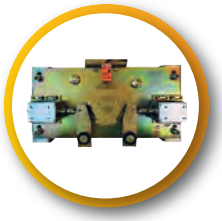

El tiempo de paso puede ser ajustado con el tiempo de cierre de las palas como se desee después de la apertura del pasillo.

Dispone de PCB y componentes electrónicos de alta calidad. Funciona sin ser afectado por el ruido electromagnético ambiental.

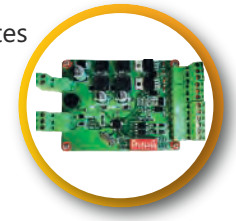

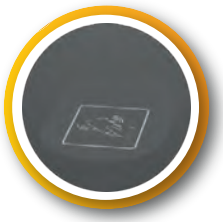

Panel de plexy para la integración de terminales con distintas tecnologías o instalación de lectores.

Para evitar confusión en el paso dispone de indicadores led con bloqueo y sentido del paso.

Uso interior.

El montaje del lado interior sobre el suelo se obtiene un aspecto elegante y robusto.

Áreas de Uso

- Factorías
- Hospitales
- Business centers
- Comedores
- Aeropuertos
- Áreas logísticas
- Academias
- Gimnasios
- Oficinas de Gobierno
- Cadenas comerciales
- Hoteles
- Áreas de actividad
- Plazas
- Residencias
- Áreas militares
- Exposiciones
- Edificios inteligentes
- Recintos
- Centros comerciales
- Estaciones de transporte

Especificaciones Técnicas

Chasis	Acero inoxidable AISI 304
Brazos	Plexy glass
Ancho de paso	50-55 cm
Dirección de paso	Puede ser ajustada como sólo entrada, sólo salida, o paso en ambas direcciones como se desee
Tiempo de paso	Ajustable según se requiera
Alarma	Indicativo visual y alarma sonora
Opción de paso	NC: Normalmente cerrado o NO: Normalmente abierto
Velocidad de paso	~ 70 personas / minuto
Control de paso	Paso único en la dirección establecida, paso bidireccional, paso libre, siempre bloque o libre
Voltaje	220/240 V
Consumo	24 W
Frecuencia	50-60 Hz
Uso	Interior
Rango temperatura	-25 to +70 Degrees
Resultados de test	Testado 3 Millones pasos
Peso	Aprox. 80 kg
Dimensiones	980 x 280 x 1000mm
Certificaciones	ISO, CE and Warranty certificate

Dimensiones

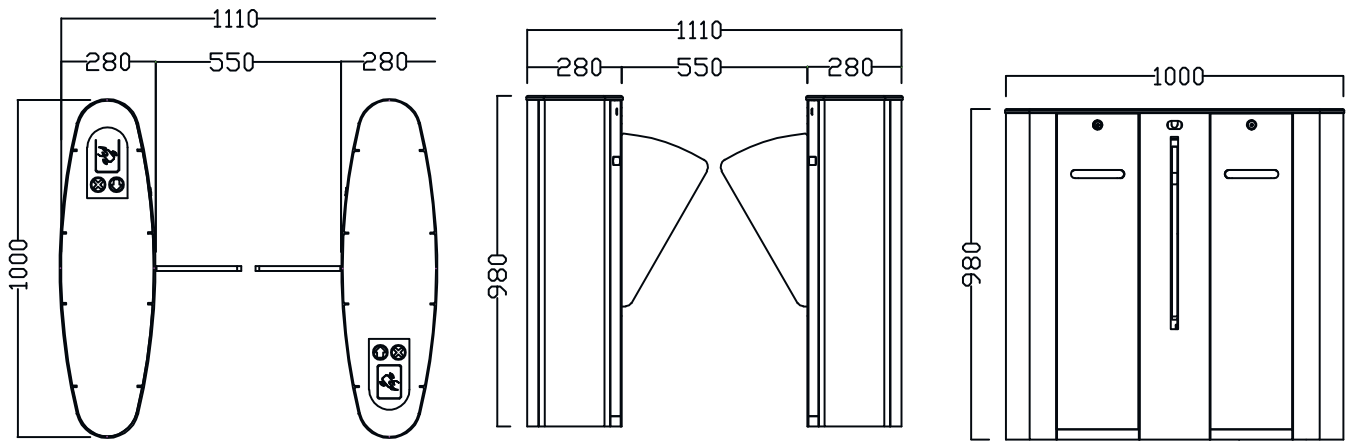

SISTEMAS BYACCESS, S.L.
C/ Puente de Madrid, 28
28412 - Cerceda - Madrid - SPAIN
Tel: +34 918 420 129
Info@byaccess.com
www.byaccess.com

Sistemas Seguridad.com
Sistemas-seguridad.com